• TRUCK PARTS • TRAILER PARTS

Programa de kit hidráulico TRP

¿Desea utilizar su camión en combinación con:

- Volquetes de (semi) remolque
- Pisos móviles
- Cabrestante de (semi) remolque de cama baja
- otro equipamiento hidráulico?

¡Tenemos la solución perfecta para usted!

TRP

• TRUCK PARTS • TRAILER PARTS

Programa de kit hidráulico TRP

Información del producto

Gama completa de unidades de control de aire

Accesorios

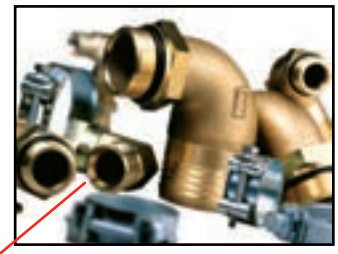

Gama completa de racores de alta y baja presión

Válvula de presión sencilla o doble

Gama completa de bombas de engranajes y de pistones

Gama completa de depósitos en acero y aluminio

Su concesionario TRP puede ayudarle a escoger la mejor configuración de kit hidráulico e instalárselo. En caso de un camión nuevo, su concesionario TRP puede tener en cuenta el kit hidráulico de antemano para así poder reservar el espacio necesario en el chasis. Para una instalación sin problemas y rápida de los kits hidráulicos, se incluyen varios soportes especiales en el programa TRP.

El programa TRP ofrece una gama completa de recambios hidráulicos para reparar su instalación o para una instalación totalmente nueva. Su concesionario TRP puede componer el conjunto adecuado para usted o bien, puede elegir uno de los conjuntos estándar disponibles. El programa TRP incluye una gama completa de bombas hidráulicas, depósitos de aceite en acero y aluminio, válvulas, unidades de control de aire, mangueras y racores.

TRP

• TRUCK PARTS • TRAILER PARTS

ES:0413

Para obtener información adicional, póngase en contacto con su distribuidor de piezas TRP local o consulte nuestro catálogo TRP en www.trpparts.com

Piezas de elevadores traseros TRP

Alternativas de calidad a precios competitivos

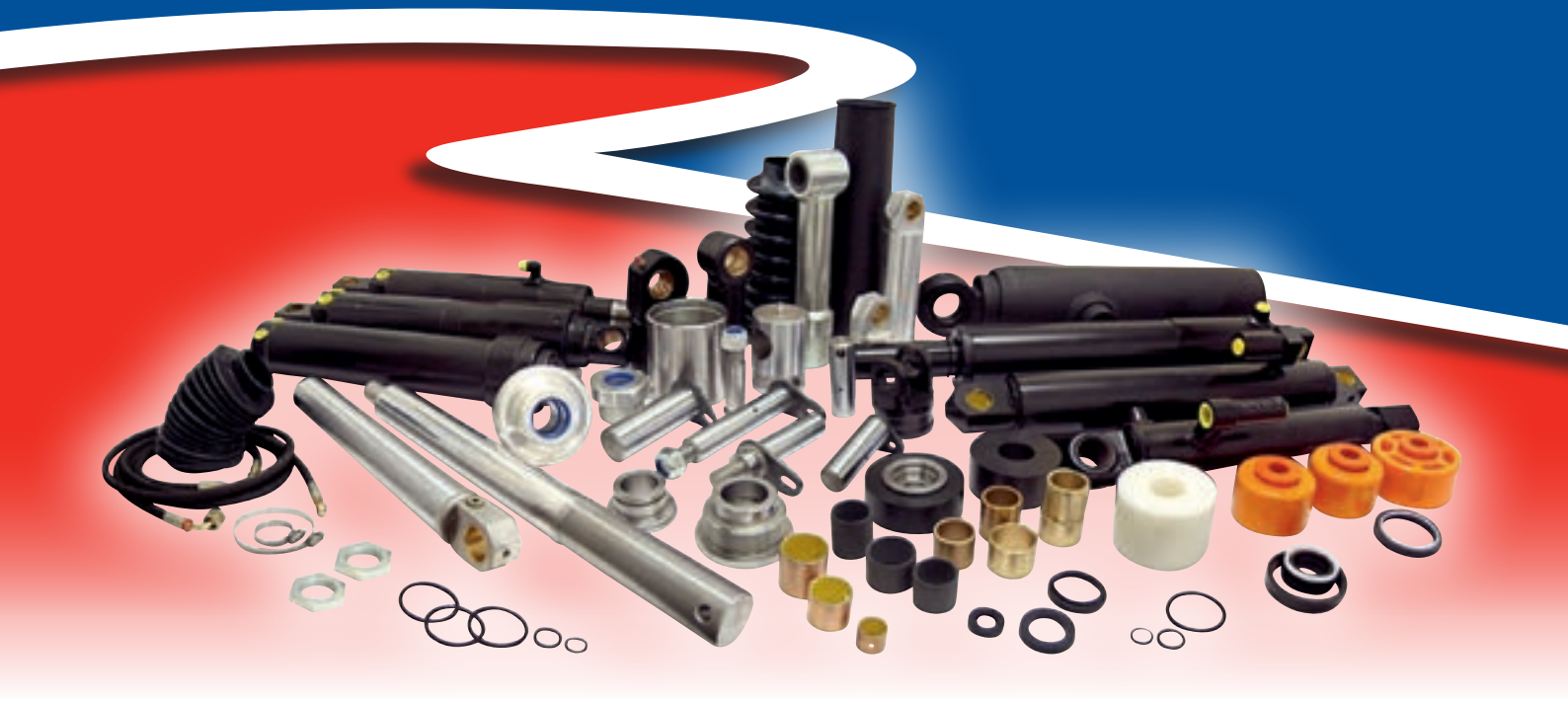

TRP ofrece una gama completa de recambios alternativos de gran calidad para las plataformas elevadoras traseras de todas las marcas. Con unos precios considerablemente más reducidos que los de los recambios originales, TRP ofrece la mejor alternativa en términos de calidad y precio.

Piezas de elevadores traseros TRP

- Gama completa para todas las marcas
- Recambios 100% intercambiables
- Precios competitivos
- Calidad idéntica a la de las piezas originales

• TRUCK PARTS • TRAILER PARTS

Piezas de elevadores traseros TRP

Información del producto

TRP ofrece ahora una gama completa de recambios alternativos para las plataformas elevadoras traseras. Esta gama alternativa cuenta con más de 2.500 artículos que abarcan el 85% del mercado de repuestos para plataformas elevadoras traseras. Estos recambios alternativos cumplen estrictos controles y pruebas de calidad realizadas por organismos independientes. Con unos precios significativamente más reducidos que los de los recambios originales, TRP es sinónimo de calidad y precios competitivos.

Gama alternativa completa para todas las marcas

Recambios alternativas 100% intercambiables

Original

TRP

Calidad como mínimo idéntica a la de las piezas originales

1. Comparación de la resistencia a la corrosión de los cilindros
2. Ensayo de niebla salina realizado de forma independiente según ISO 9227

Precios competitivos

Características y ventajas...

- Gama completa para todas las marcas: un establecimiento integral para su comodidad
- Recambios alternativos 100% intercambiables: siempre la mejor solución para sus clientes
- Precios competitivos: la oferta mejor valorada por sus clientes
- Calidad idéntica a la de las piezas originales: los mismos programas de mantenimiento pero a un menor precio

• TRUCK PARTS • TRAILER PARTS

ES:0413

Para obtener información adicional, póngase en contacto con su distribuidor de piezas TRP local o consulte nuestro catálogo TRP en www.trpparts.com

Patas de apoyo con engranaje TRP

Menos costes y peso

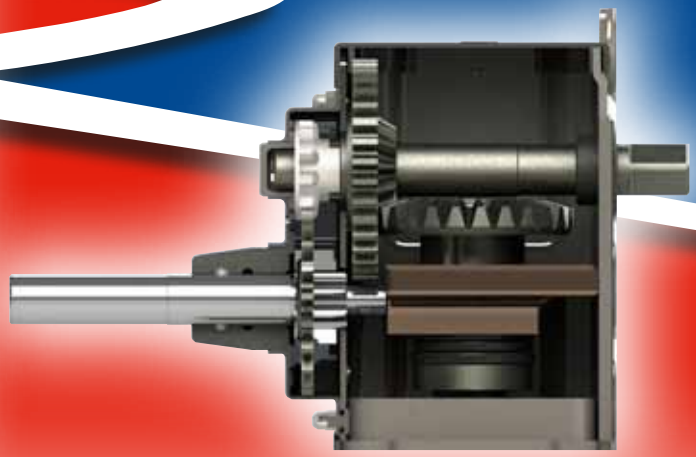

Mecanismo de engranajes integrado

Las patas de apoyo con engranaje TRP se han diseñado para ser robustas y fiables, siempre con un coste de funcionamiento bajo. El mecanismo de engranajes se encuentra dentro de la pata de apoyo para protegerlo frente al agua y la suciedad. Además, las patas de apoyo con engranaje TRP no necesitan mantenimiento durante 3 años y son hasta 15 kg más ligeras que los productos similares de la competencia.

Patas de apoyo con engranaje TRP

- Mecanismo de engranajes incluido
- Precios más bajos, costes de funcionamiento reducidos
- 2 años de garantía
- Hasta 15 kg menos de peso
- Sin necesidad de mantenimiento durante 3 años

• TRUCK PARTS • TRAILER PARTS

Para obtener información adicional, póngase en contacto con su distribuidor de piezas TRP local o consulte nuestro catálogo TRP en www.trpparts.com

Patas de apoyo con engranaje TRP

Información del producto

Nombre	S (mm)	T (mm)	R (mm)	N (mm)	G (mm)	Marca TRP	Peso (kg)	Jost TRP
Soporte de apoyo con engranaje y placa de soporte	850	520	580			0907657	34,34	0872921
Soporte de apoyo sin engranaje y placa de soporte	850	520	580			0907658	32,70	0872927
Soporte de apoyo con engranaje y placa de soporte	800	470	530			0907659	32,46	0872922
Soporte de apoyo sin engranaje y placa de soporte	800	470	530			0907660	30,82	0872928
Soporte de apoyo con engranaje y placa de soporte	750	420	480			0907661	30,58	0872923
Soporte de apoyo sin engranaje y placa de soporte	750	420	480			0907662	29,30	0872929
Soporte de apoyo con engranaje y placa de soporte	700	370	430			0907663	30,64	0872924
Soporte de apoyo sin engranaje y placa de soporte	700	370	430			0907664	29,40	0872930
Soporte de apoyo con engranaje y placa de soporte	650	320	380			0907665	28,66	0872925
Soporte de apoyo sin engranaje y placa de soporte	650	320	380			0907666	27,88	0872931
Pie S (estándar)						0907667	8,98	0906386
Pie T (estabilizador)						0907668	8,10	0906389
Pie A (pie oscilante)						0907669	8,10	0906387
Pie R (ruedas)						0907670	14,60	0906388
Pie TC						0907978	6,28	0906391
Eje conector				1.350		0907671	2,99	0872937
Eje conector				1.450		0907672	3,22	0872938
Eje conector				1.470		0907979	3,34	0872939
Eje conector				1.500		0907673	3,34	0872940
Eje conector				1.600		0907674	3,56	0872943
Eje conector				1.700		0907675	3,79	0872945
Eje conector				1.790		0907992	4,00	0872946
Manivela					230	0907676	1,28	
Manivela					350	0907677	1,46	0872932
Manivela					450	0907678	1,62	0872934
Manivela					480	0907679	1,67	0872935
Manivela					520	0907680	1,73	0872936

Especificaciones técnicas

- Capacidad de elevación dinámica de 25 t
- Capacidad de elevación estática de 50 t
- Fuerza de rotación máxima de 23 kg
- Marcha baja 0,908 mm/rev
- Marcha alta 11,44 mm/rev

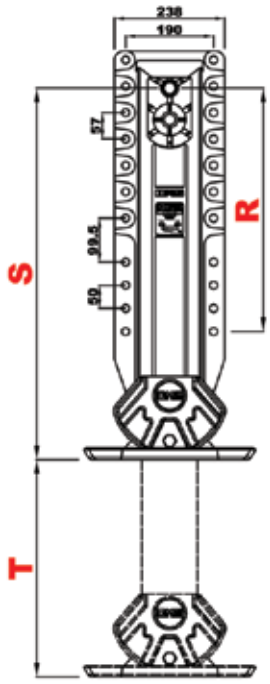
238
190
87
99.5
50
S
R
T

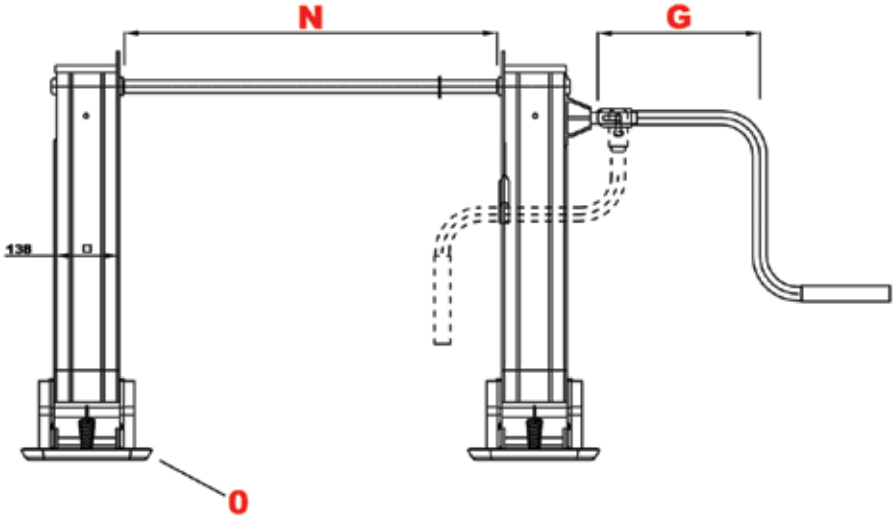
N
G
138
0

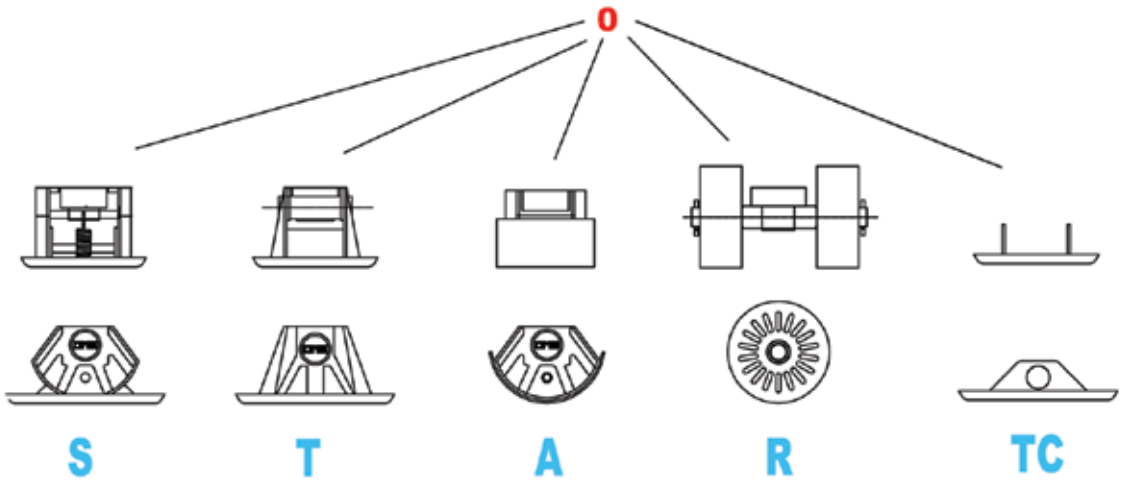
0
S
T
A
R
TC

Patas de apoyo con engranaje TRP

Información del producto

TRP ofrece una gama completa de patas de apoyo con un mecanismo de engranajes integrado que no necesita mantenimiento durante 3 años. Las patas de apoyo TRP son fáciles de montar gracias a la placa de anclaje estándar y son hasta 15 kg más ligeras que los productos similares de la competencia. Los clientes pueden componer un sistema modular con su propio juego de patas de apoyo.

Fiables y robustas

- El mecanismo de engranajes integrado impide la entrada de agua y suciedad en los engranajes
- El mecanismo de engranajes está completamente sellado para que la grasa se quede dentro y el agua y la suciedad se queden fuera.
- Engranajes de aleación especialmente resistentes y duraderos para prolongar la vida útil del producto

Precios más bajos costes de funcionamiento reducidos

- Los precios de venta son claramente más bajos que los de los productos similares de la competencia
- Las patas de apoyo con engranaje TRP son hasta 15 kg más ligeras que otros productos de la competencia
- Los engranajes no necesitan una lubricación periódica y, por lo tanto, no requieren mantenimiento alguno, al menos durante 3 años de funcionamiento.

Gama completa

- Las patas de apoyo con engranaje TRP son una alternativa competitiva para los modelos de Jost, SAF Fuwa y otras marcas
- Gracias al sistema modular, los clientes pueden componer y solicitar un conjunto de patas personalizado.
- La placa de anclaje ofrece una gran versatilidad de montaje (no está dividida en partes superior, media e inferior independientes)

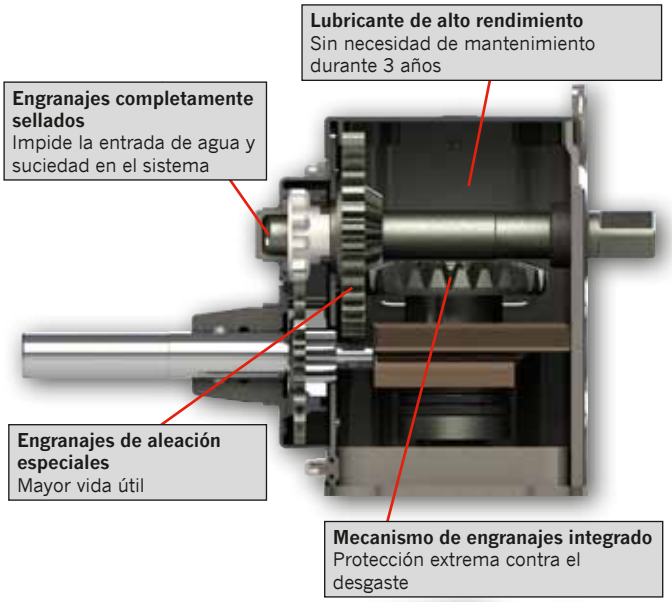

Resumen de las patas de apoyo con engranaje TRP

Características y ventajas...

- Mecanismo de engranajes integrado para prolongar la vida útil del producto
- Los precios de venta son considerablemente inferiores a los precios de la competencia: siempre ofrecemos las mejores ofertas
- 2 años de garantía, sin necesidad de mantenimiento durante 3 años y hasta 15 kg más ligeros para reducir los costes de funcionamiento
- El sistema modular estándar ofrece muchas posibilidades y la máxima flexibilidad de montaje

• TRUCK PARTS • TRAILER PARTS

Paccar Parts Europe · Eindhoven · Países Bajos · Teléfono: +31 (0) 40 214 42 51 · www.trpparts.com

ES:0812